Dvižna vrata - GY01

Pri dvižnih vratih proizvajalca GY01 je za priklop relejskih komand potreben rahel poseg v elektro omarico dvižnih vrat.

> Pred posegom v elektro krmilno omarico prosimo nujno izključite električno napetost!!

Odpiranje električne krmilne omarice dvižnih vrat poteka, tako, da se odvijejo 4 vijaki, ki se nahajata na stranici krmilne omarice, kot prikazuje slika spodaj:



Po odprtju krmilne omarice se nam prikaže sledeč pogled, usmerimo pa se na priklopno ploščo, za kabli, kot kaže slika:

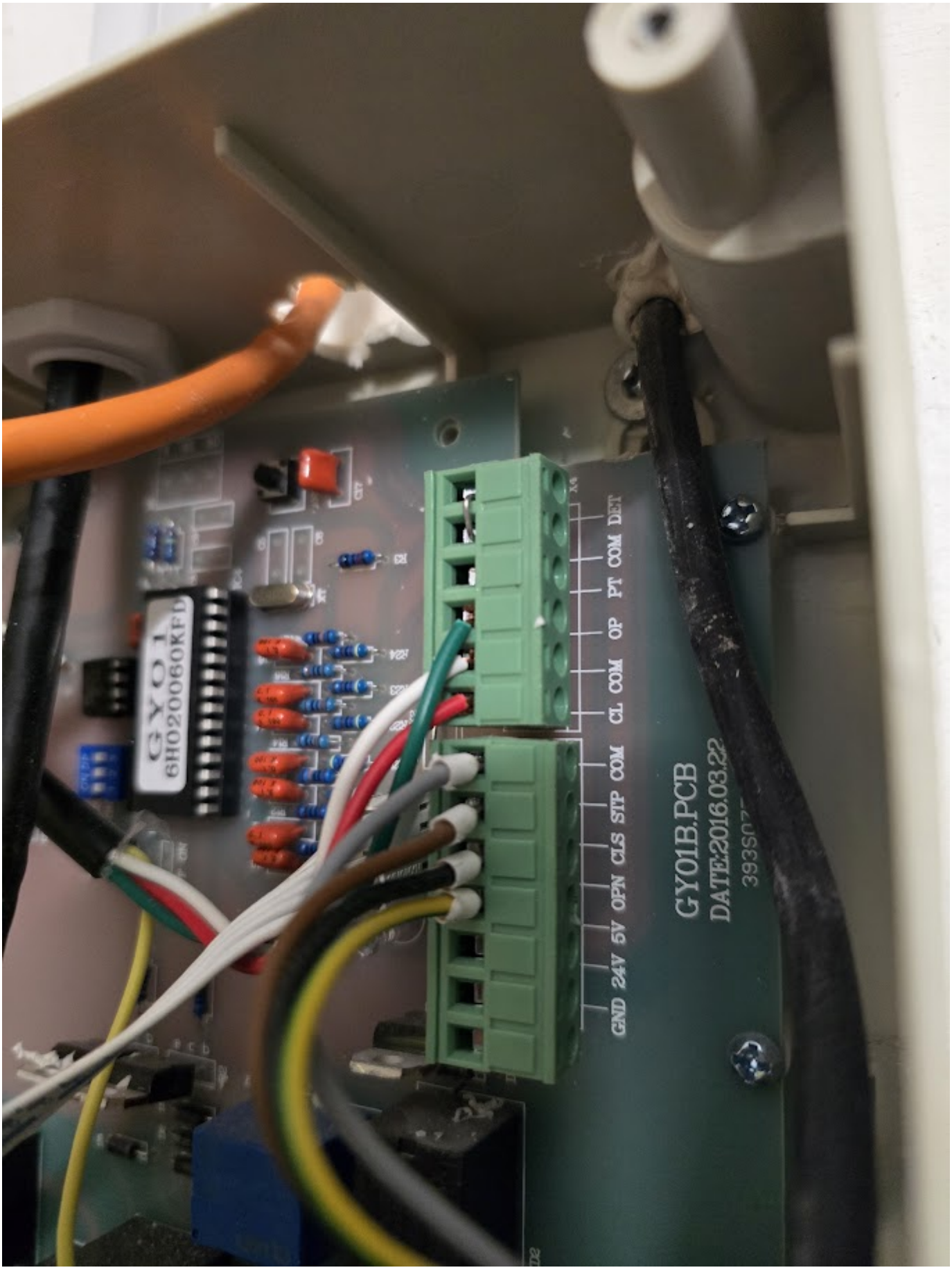

Kot prikazuje spodnja skica, na priključnem modulu se priključimo z 2 žilnim kablom na kontakte COM in kontekte OPN:

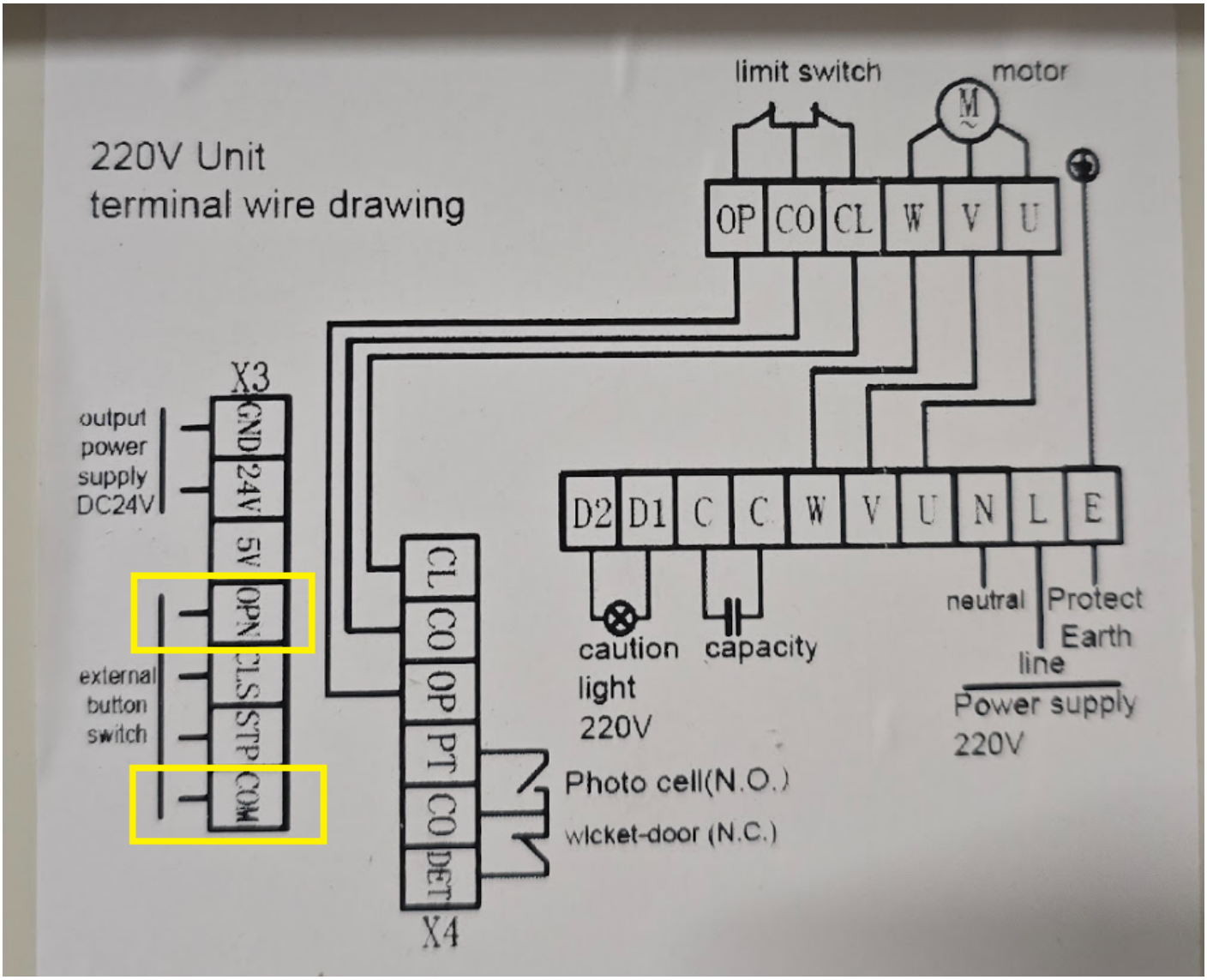

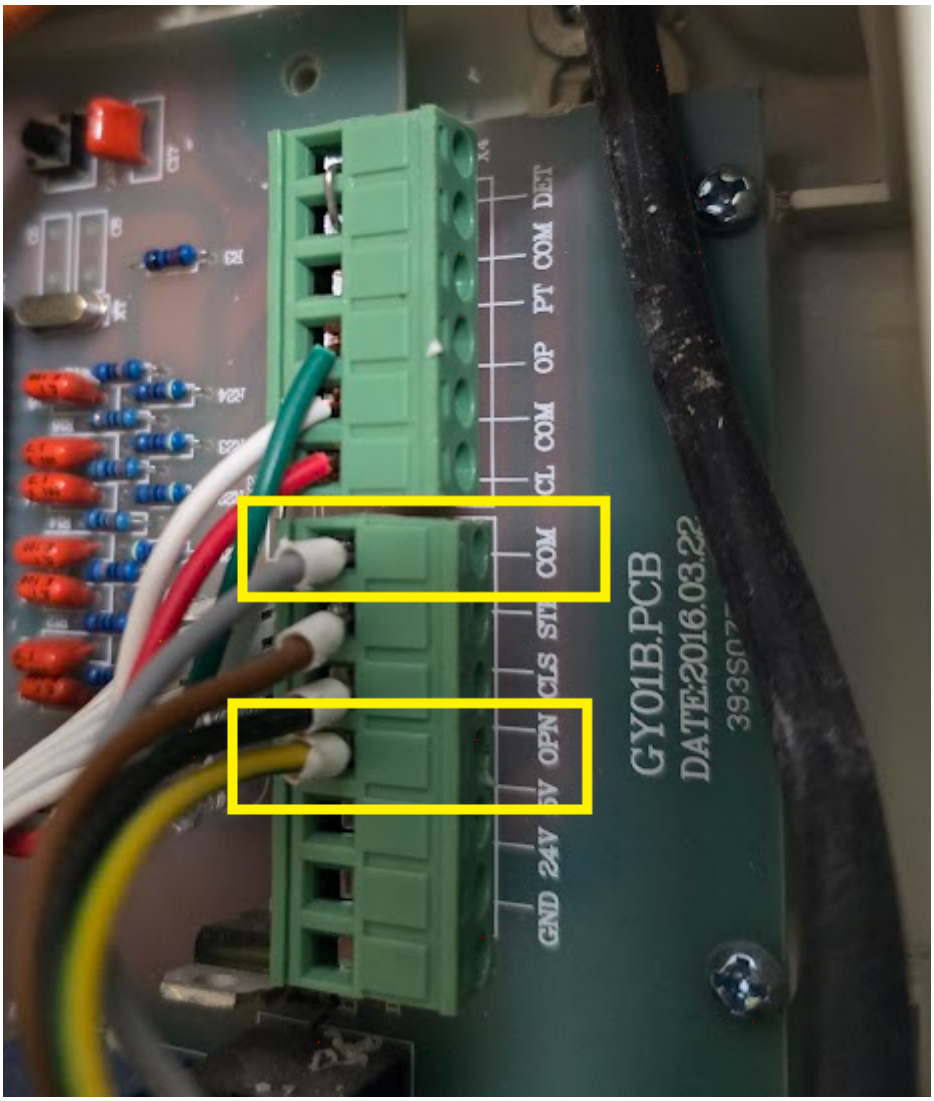

Drugi konec 2-žilnega kabla priključite na FireApp relejski sistem za odpiranje vrat, ki je opisan v drugih kategorijah teh navodil.

> Družba FireApp, informacijske storitve, d.o.o. ne odgovarja za morebitne poškodbe strojne opreme v lasti naročnika, ki so bile povzročene s strani naročnikovih predstavnikov!

> Pomembna informacija glede delovanja modula za vrata: Ob intervenciji sistem preko modula za odpiranje vrat pošlje samo EN (1) signal, ko prvi uporabnik, ki je dal odgovor pridem in ima aktiven GPS, doseže zbirno mesto. V kolikor imate modul za odpiranje vrat priklopljen na tak model vrat, ki z eno tipko omogoča odpiranje in zapiranje le teh, se bodo v primeru odprtih vrat v le ta **ZAPRLA**, saj sistem ne ve v kakšni poziciji so vrata v tistem trenutku. Pri uporabi modula za vrata zato svetujemo uporabo svetlobnih varnostnih senzorjev, ki preprečijo zapiranje v primeru, da je v tistem trenutku nekaj v vratih (vozila, osebe,...). Družba FireApp, informacijske storitve, d.o.o. zaradi navedenega dejstva ne more odgovarjati za morebitne poškodbe strojne opreme.

Revision #2
Created 2026-11-24 19:22:22 UTC by Domen Božičnik
Updated 2026-11-24 19:26:28 UTC by Domen Božičnik